INSTRUÇÕES DE MONTAGEM

VENEZA

CAMA CASAL CAB ESTOFADA COM BASE E ARRUMAÇÃO

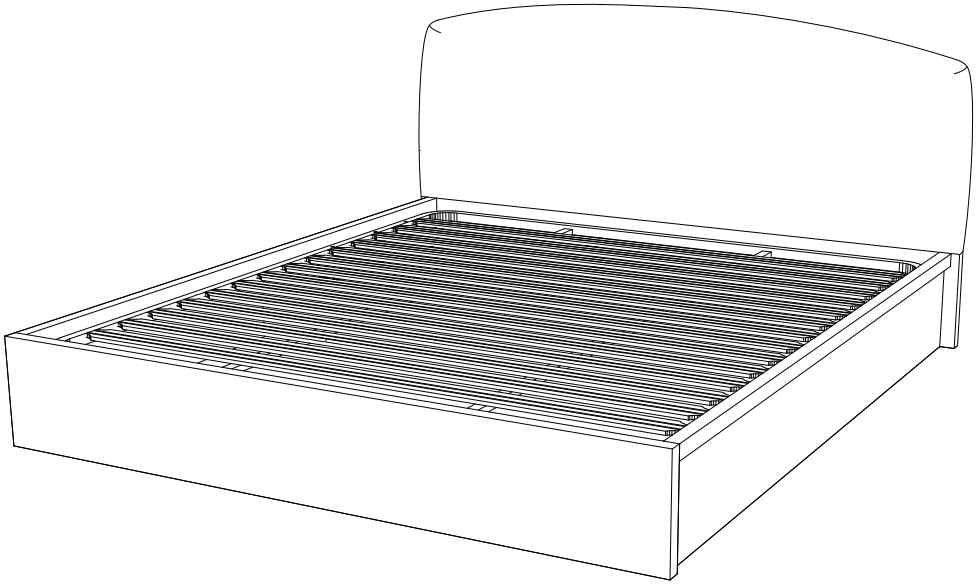

ANTARTE

design for life

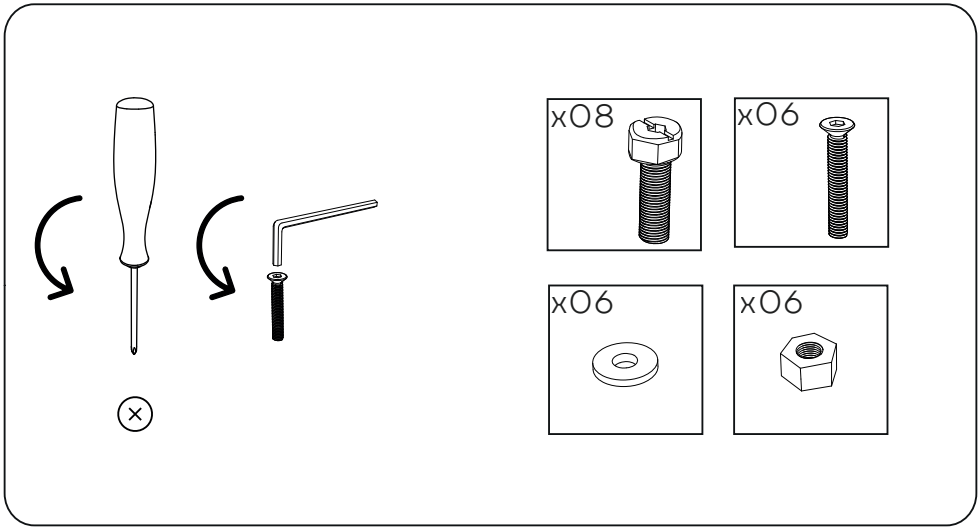

Obrigado pela sua preferência!

O design, a elegância e o conforto estão agora mais perto de si!

DIGITALIZE

01

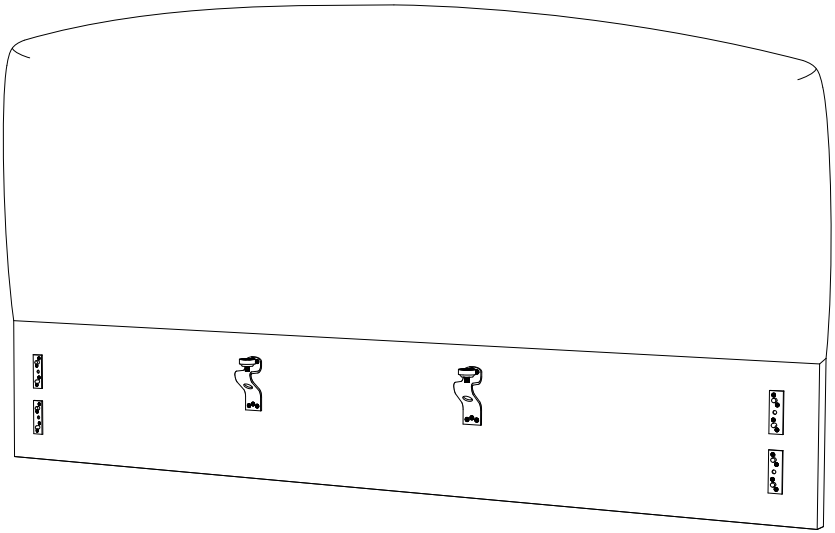

02

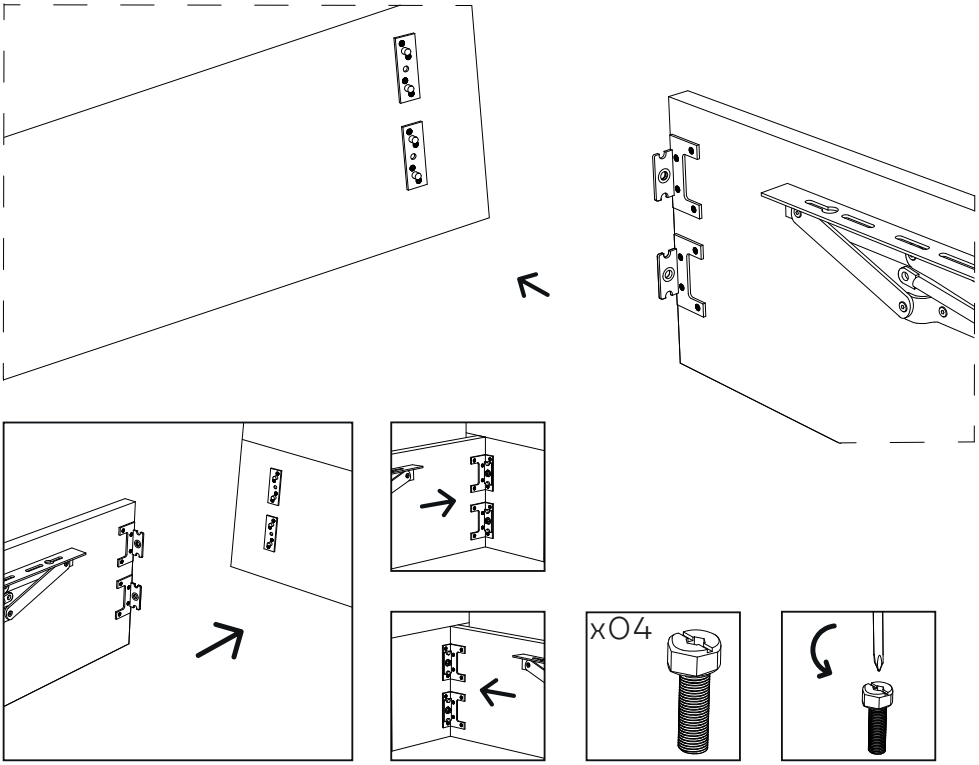

A

03

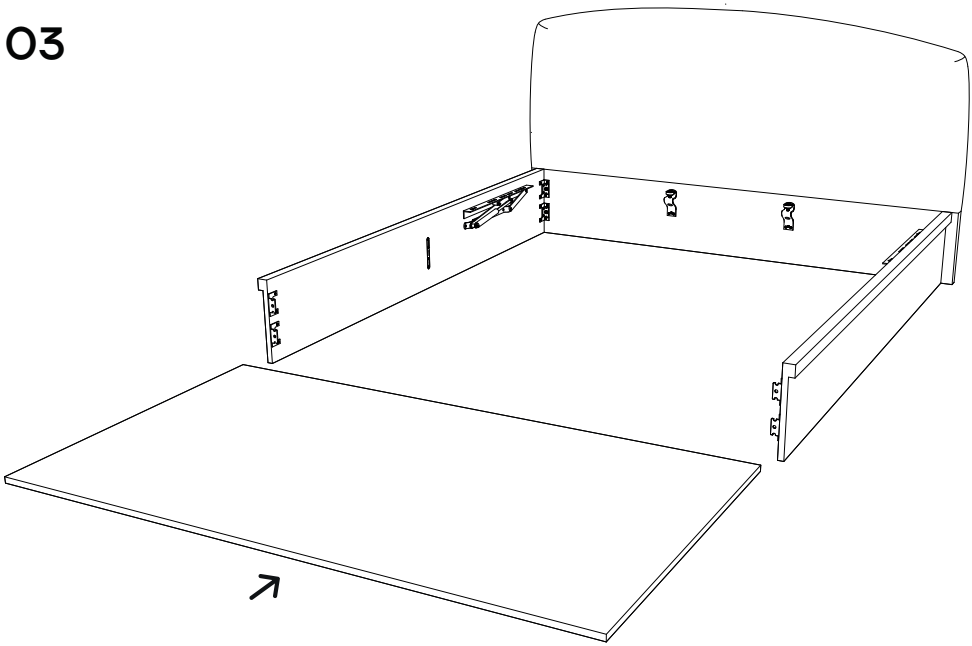

04

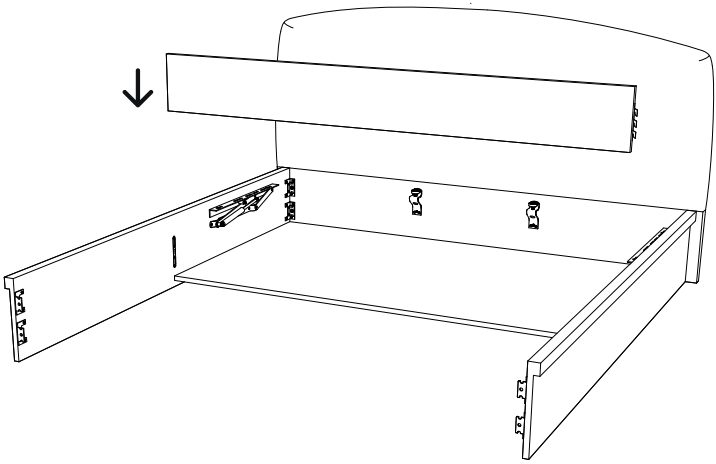

A

05

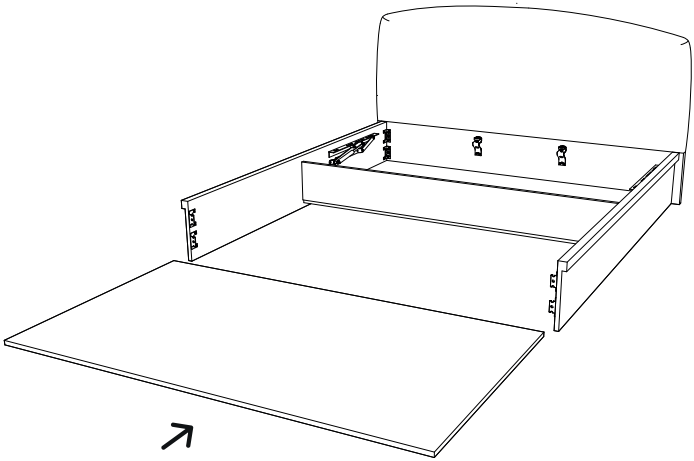

06

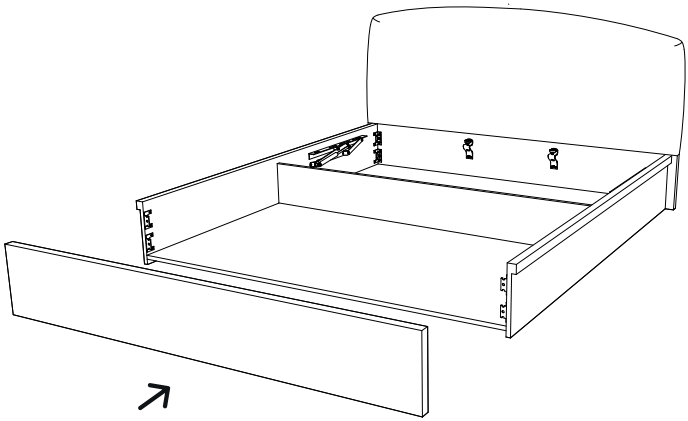

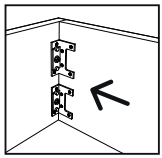

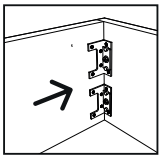

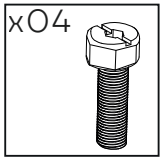

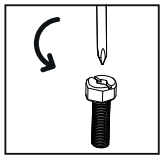

07

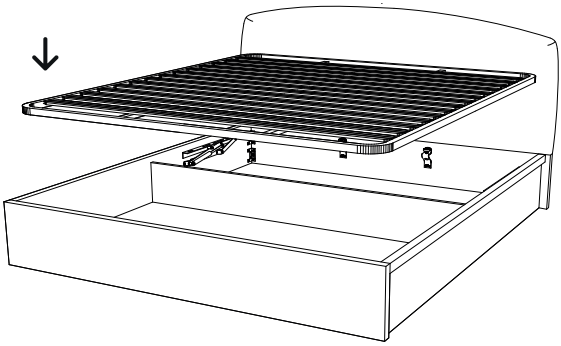

A

08

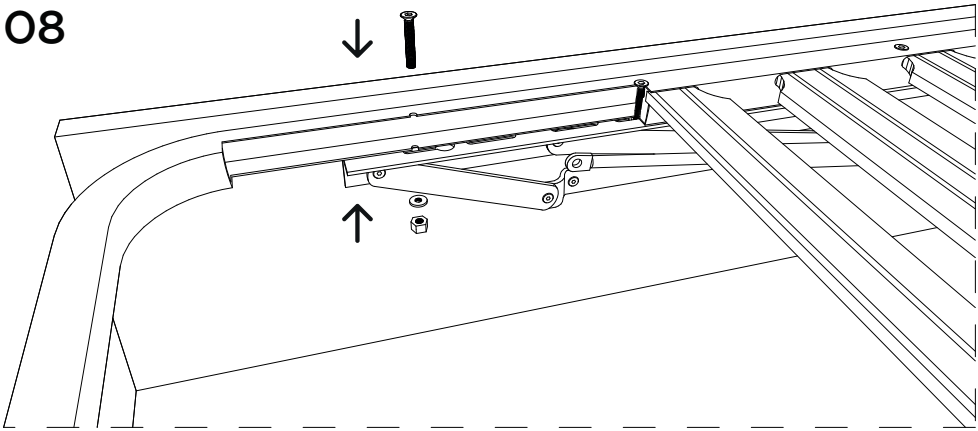

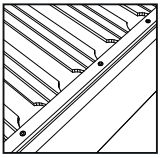

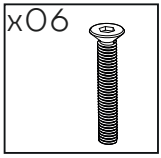

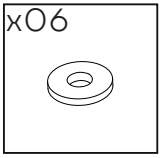

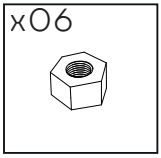

09

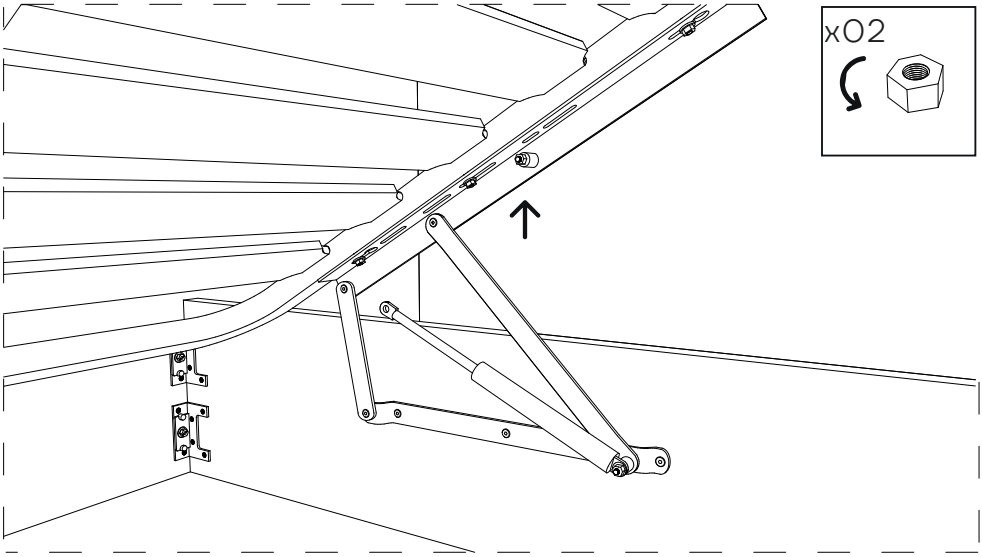

A

10

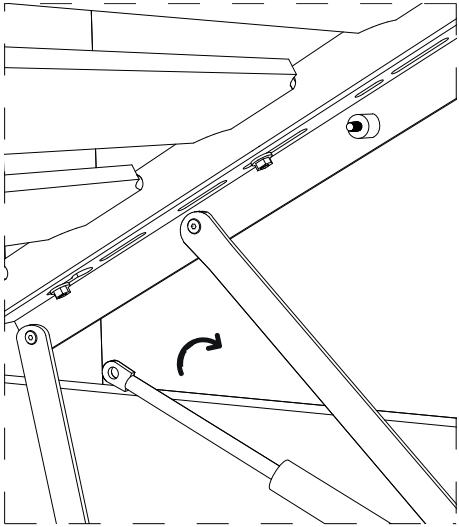

11

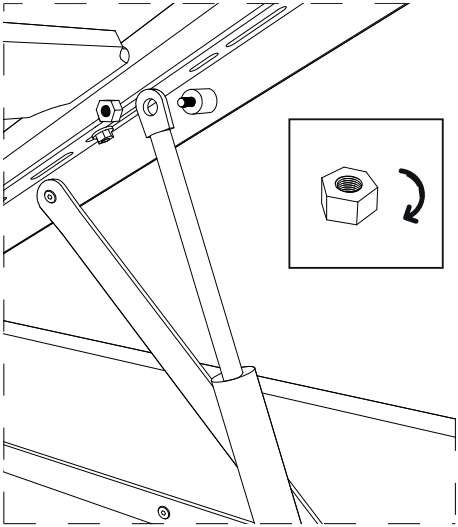

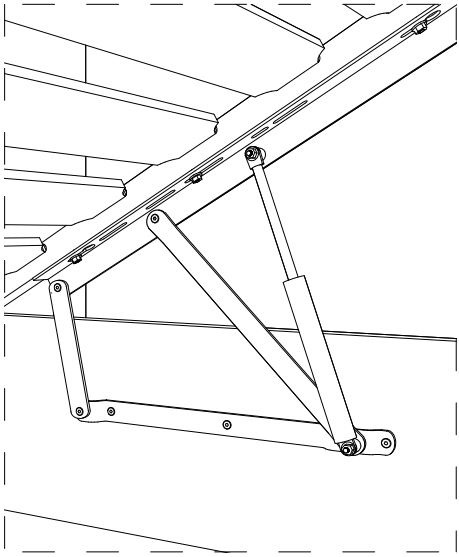

AFINAÇÃO DOS NIVELADORES

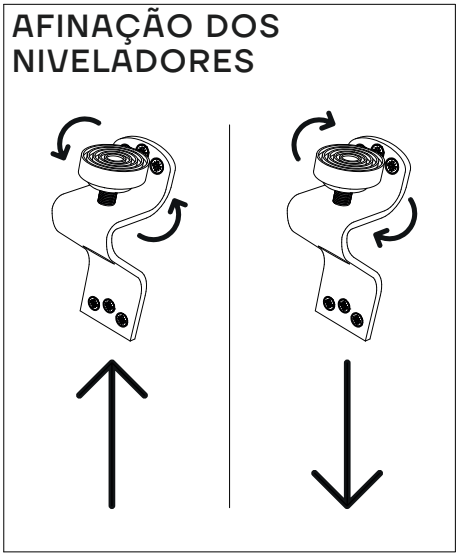

VENEZA Cama Cab Estofada com Base e Arrumação 1400 / 1500 / 1600 | V1.1/2022

ANTARTE

design for life

SEDE:
AV. DA ZONA INDUSTRIAL, 222
4585-303 REBORDOSA
PAREDES, PORTUGAL
+351 224 119 350
(chamada para a rede fixa nacional)
ANTARTE@ANTARTE.PT
WWW.ANTARTE.PT